SICHT- UND SONNENSCHUTZ

Vielseitige Beschattungselemente für ein angenehmes Raumklima

Fenster, Türen und Glasanbauten

FINSTRAL®

Licht- und Blickschutz

Rollläden, Raffstores und Jalousetten sind ideal, um direkten Sonneneinfall je nach Bedarf zu verringern oder gänzlich zu vermeiden. Besonders beim Lesen, Fernsehen oder Arbeiten am Bildschirm ist es notwendig, einen wirksamen Blendschutz individuell einsetzen zu können. Aber auch Holz- und Laminatböden sowie Einrichtungsgegenstände sind oft vor direkter Sonneneinstrahlung zu bewahren.
Bei Dunkelheit wirkt es häufig störend, wenn von außen ungehindert in den hellen Raum eingesehen werden kann. Auch in diesem Fall bieten Rollläden, Raffstores und Jalousetten einen effizienten und gezielten Blickschutz.
Die in jedem beliebigen Winkel einstellbaren Lamellen von Raffstores und Jalousetten sorgen zu jeder Tages- und Nachtzeit für optimal angepasste Lichtverhältnisse innerhalb des Raumes. So verhindern sie einerseits direkte Sonneneinstrahlung und unerwünschte Einblicke, lassen aber andererseits je nach Orientierung einen mehr oder weniger freien Ausblick nach außen zu.
Eine vollständige Abdunkelung des Raumes ist mit Raffstore und Jalousette nur bedingt möglich, da zwischen den Lamellen ein geringer Teil an Licht ins Innere dringt. Rollläden hingegen können den Raum sehr gut komplett abdunkeln. Eine Kombination zwischen Blendschutz und unbeschränktem Ausblick ist bei Rollläden nur dann möglich, wenn der Rollladen nicht vollständig geschlossen wird.

Lärmminderung

Geschlossene Rollläden wirken sich sehr positiv auf die Schalldämmwirkung des Fensters aus. Der zusätzliche Luftzwischenraum zwischen Glasscheibe und Rollladen verbessert die Schalldämmung wesentlich, vor allem wenn der Abstand mehr als 5 cm beträgt, wenn die Rollladenführungsschienen mit Dichtungen versehen sind und der Rollladenkasten als Vorsatzkasten ausgeführt wird.
Geschlossene Raffstores sind in der Lärmminderung weniger effizient als Rollläden: Zwischen den Lamellen und an der Anbindung von Lamelle und Führungsschiene kann der Schall nämlich ungehindert hindurchdringen.
Verbundflügel mit integrierter Jalousette sind ausgezeichnete Lärmschutzfenster. Auch hier wirkt der zusätzliche große Luftzwischenraum zwischen Isolierglas- und Außenscheibe sehr schalldämmend. Geprüfte Schalldämmwerte von 42 dB bis 47 dB können mit dem Verbundfenster ohne Weiteres erreicht werden. Die hohe Schalldämmung wirkt bei Verbundflügeln auch bei geöffneter Jalousette.

Wärmedämmung im Winter und Hitzeschutz im Sommer

Die zusätzliche Luftkammer zwischen Fensterscheibe und geschlossenem Rollladen oder Raffstore optimiert nicht nur die Schallschutzwirkung, sondern auch die Wärmedämmeigenschaften des Fensters, die bis zu 25 % gesteigert werden können. Durch die dichtere Ausführung der Lamellen und dichtere Anbindung an den Führungsschienen erzielen Rollläden sogar noch bessere Wärmedämmwerte als Raffstores und tragen dadurch zur Einsparung von wertvoller Heizenergie in den kalten Winternächten bei.
Auch im Sommer sorgen Rollläden, Raffstores und Jalousetten für ein angenehmes Wohnklima, indem sie ein übermäßiges Erhitzen des Raumes verhindern und den Energieverbrauch an vorhandenen Klimaanlagen senken. Ideal sind dabei helle Behangfarben.

Einbruchschutz

Geschlossene Rollläden und Raffstores vermitteln den Hausbewohnern das Gefühl, in ihren eigenen vier Wänden sicher und gut aufgehoben zu sein. Für potentielle Einbrecher stellen sie ein erstes Hindernis dar. Der Rollladenpanzer aus Aluminium bietet eine höhere Aufreißsicherheit und motorbetriebene Rollläden lassen sich nur sehr schwer hochschieben. Für einen wirksamen und geprüften Einbruchschutz muss allerdings das Fensterelement mit Mehrfachverriegelungen und Sicherheitsgläsern ausgestattet werden. FINSTRAL bietet hierzu die entsprechenden Protect-Sicherheitspakete für Fenster- und Türelemente.

Witterungsschutz

Regen, Schnee, Hagel und starker Winddruck werden durch geschlossene Rollläden und Raffstores wirkungsvoll vom Fenster abgehalten. So bleiben Fenster länger sauber und auch in Kippstellung regnet es generell nicht durch.
Da beim Verbundfenster die Jalousette nicht vor dem Fenster, sondern im Scheibenzwischenraum angebracht ist, bietet sie zwar keinen Witterungsschutz für das Fenster, ist aber selber vor Schmutz und Niederschlag abgeschirmt. Dadurch werden Wartungs- und Reinigungsarbeiten an der Jalousette fast überflüssig. Da die Jalousette im Verbundflügel integriert ist (sh. Seite 12), kann eine praktische raumseitige Pflege und Wartung erfolgen. Diesen Vorteil bieten Rollladen und Raffstore nicht.

FINSTRAL-Sonnenschutzgläser

In heißen Regionen, bei Fenstern und Türen in Südausrichtung und in Räumen mit großem Verglasungsanteil beugen Sonnenschutzgläser der Überhitzung des Wohnraumes wirksam vor. Die Räume bleiben länger kühl, und da die Beschattung erst später zum Einsatz kommt, kann mehr natürliches Licht in den Raum gelangen.
Sonnenschutzgläser zeichnen sich durch einen niedrigen Gesamtenergiedurchlassgrad (g-Wert) aus. Das bedeutet, dass ein Großteil der an der Glasaußenseite auftreffenden Energie absorbiert oder reflektiert wird und somit nicht in den Raum gelangt. Moderne Sonnenschutzgläser sind sehr farbneutral und haben gute Lichttransmissionswerte.

FINSTRAL-Sonnenschutzgläser weisen dieselben Ug-Werte wie Wärmedämmgläser auf. Durch die erhöhte Glasstärke von 6 mm bieten sie einen verbesserten Schallschutz und sind somit richtige Multifunktionsbauteile.

Multivalor Sun - das leichte Sonnenschutzglas
Das absorbierende Sonnenschutzglas Multivalor Sun speichert die Energie in der Außenscheibe und gibt die Wärme nach außen langsam wieder ab. Das Glas ist sehr farbneutral, spiegelt kaum und ist deshalb für den Einsatz in großen vertikalen Glasflächen besonders geeignet.

Platin Sun - das starke Sonnenschutzglas
Beim reflektierenden Sonnenschutzglas Platin Sun wird die aufprallende Energie durch die Reflektionsschicht an der Außenscheibe zum größten Teil wieder nach außen abgestrahlt. Das Glas hat einen höheren Spiegeleffekt von außen und bietet von innen eine neutrale Durchsicht. Durch den niedrigen g-Wert von 29 % ist das Glas vor allem für große Verglasungen in Südausrichtung grundsätzlich empfehlenswert.

Standardverglasung
Plus Valor g-Wert 62 %

Multivalor Sun
g-Wert 42 %

S-Multivalor Sun
g-Wert 38 %

Platin Sun (nur für Zweifach-Verglasungen) g-Wert 29 %

Die optimale Lösung für Ihr Zuhause

	Rollladen	Raffstore	Verbundflügelfenster
Mehrwerte	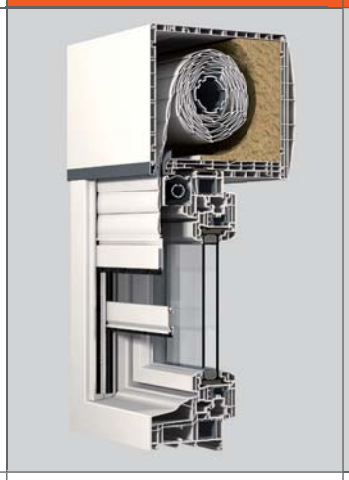	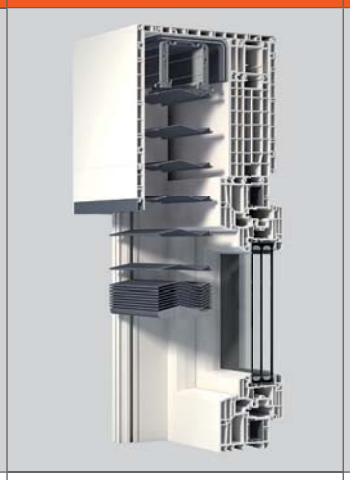	
Blend- und Blickschutz	sehr gut	sehr gut	sehr gut
Blend- und Blickschutz bei gleichzeitigem Ausblick	bedingt	sehr gut	sehr gut
Komplette Abdunkelung	sehr gut	gut	gut
Verbesserung des Lärmschutzes	sehr gut (nur in geschlossenem Zustand)	bedingt (nur in geschlossenem Zustand)	generell sehr gut, auch bei geöffneter Jalousette
Verbesserung des Wärmeschutzes	sehr gut (nur in geschlossenem Zustand)	gut (nur in geschlossenem Zustand)	generell sehr gut, auch bei geöffneter Jalousette
Hitzeschutz	sehr gut	sehr gut	sehr gut
Einbruchschutz	geschlossener Rollladen ist ein zusätzliches Hindernis für Einbrecher	geringer zusätzlicher Einbruchschutz	Einbruchschutz kann in Fensterbeschlag und Glas integriert werden
Witterungsschutz für Fenster	sehr gut	gut (bei starkem Wind muss Raffstore hochgezogen werden)	kein Schutz des Fensterrahmens
Witterungsschutz für Behang	kein Schutz	kein Schutz	kompletter Schutz, geringer Reinigungs- und Wartungsaufwand
Bedienungsarten	Gurt, Kurbel, Motorantrieb	Motorantrieb	Kette, Motorantrieb
Kastenhöhe	zwischen 145 und 205 mm	zwischen 200 und 300 mm	kein Kasten notwendig, wesentlich mehr Glasfläche und Lichteinfall vorhanden
Montageaufwand	gering	gering bis mittel, je nach Ausführung	gering, umlaufend optimaler Bauanschluss

Alles aus einer Hand

Fenster und Türen von FINSTRAL sind mit bereits aufmontierten Rollläden, Raffstores, Jalousetten und Insektengitter erhältlich. Dadurch haben Sie die Gewissheit, dass Fensterelement und Beschattungssystem passgenau vorgefertigt und farblich perfekt aufeinander abgestimmt sind. Die Montage kann mit geringem Aufwand von nur einem einzigen Handwerker ausgeführt werden.

Montageablauf

Aufsatzrollladen mit Revisionsöffnung auf der Innenseite

Der Aufsatzrollladen wird auf das Fenster montiert. Während die Außenseite des Rollladenkastens durch die Fassade überdeckt werden kann, muss die auf den Fensterrahmen farblich abgestimmte Innenseite zur Revision frei zugänglich bleiben. Der wärmeisolierte Kasten und die Führungsschienen sind bei Lieferung bereits am Fenster aufmontiert und werden als Gesamtelement in die Fassade eingebaut. Der Rollladen kann mit einem vertikal oder horizontal aufrollbaren Insektengitter ergänzt werden.

Aufsatzrollladenkasten im Mauerwerk mit Außendämmung und Darstellung der Revisionsöffnung

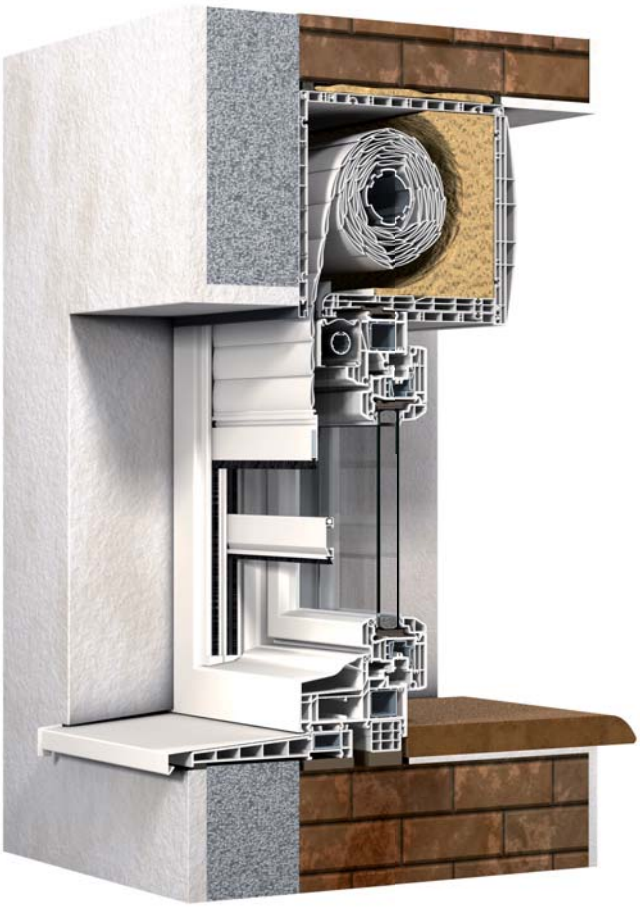

Innen abgerundeter Aufsatzrollladenkasten mit zusätzlichen Wärmedämmkammern: Die Führungsschienen für Rollladen und Insektengitter sind direkt im Blockblendrahmen integriert.

Farbauswahl für Aufsatzkasten

Weiß satiniert

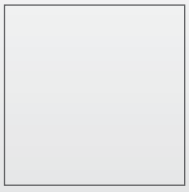

Weiß

Antikweiß

Perlweiß

Papyrusweiß

Grau satiniert mit UV-Schutzfolie

Castagno

Eiche

Eiche rustikal

Farbmuster beim Fachhändler

Aufsatzrollladen mit Revisionsöffnung auf der Unterseite

Die Revisionsöffnung über die Unterseite des Aufsatzkastens bietet sich immer da an, wo der Rollladenkasten nicht von innen her zugänglich ist: Sei es, weil der Kasten von innen nochmals überdämmt wurde, oder aber auch wenn neue, gut gedämmte Rollladensysteme in alte Mauerkästen integriert werden sollen.

In beiden Fällen verschwindet der Aufsatzkasten vollständig unter dem Putz, was zu einem ruhigen und harmonischen Gesamtbild beiträgt.

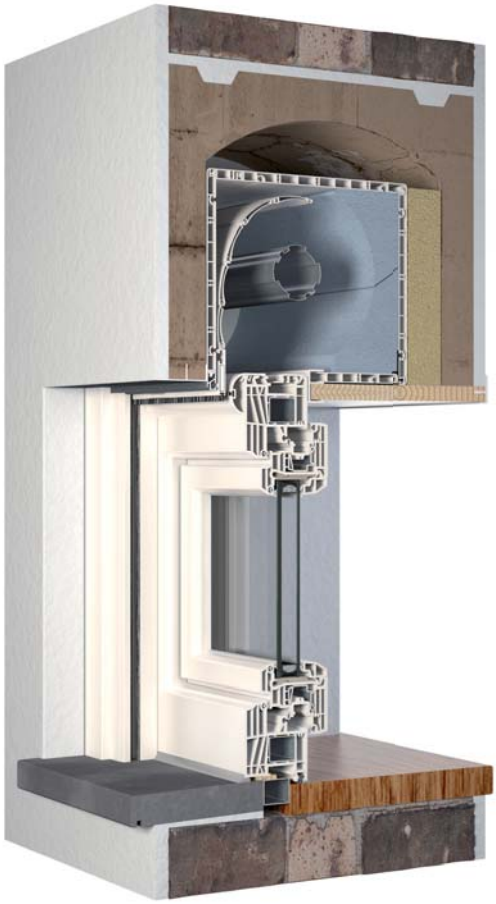

Im Rahmen einer Altbausanierung wurde der alte Rollladen durch ein neues, gedämmtes System ersetzt. Sehen kann man diesen Eingriff aber weder von außen noch von innen, da der neue Kasten direkt in den bestehenden Kasten eingeschoben wird.

Der Rollladenkasten wurde auf der Raumseite mit einer zusätzlichen Dämmschicht ausgestattet und überputzt. Von innen ist so nur noch die schmale Revisionsklappe sichtbar.

Vorsatzrollladen im Aluminiumkasten

Der Vorsatzrollladen wird vor das Fenster montiert. Da die isolierenden Mehrkammer-Verbreiterungsprofile am Fensterrahmen für eine ausreichende Wärmedämmung sorgen, braucht der Rollladenkasten nicht mit Dämmstoff ausgefüllt zu werden. Je nach Wunsch kann das Verbreiterungsprofil an der Innenseite sichtbar bleiben und dabei farblich an den Fensterrahmen angepasst werden oder aber zusätzlich gedämmt und verputzt werden. Auf der Außenseite hat man die Wahl zwischen verputzter Ausführung oder sichtbarem Einbau in die Gebäudefassade. Die abgestimmte farbliche Gestaltung von Vorsatzkasten und Fensteraußenseite sorgt für einen harmonischen optischen Gesamteindruck. Die Revisionsblende unten bleibt auch nach dem Verputzen durch die seitliche Friese voll beweglich. Kasten und Führungsschienen sind bei Lieferung bereits am Fenster aufmontiert und werden als Gesamtelement in die Fassade eingebaut. Der Rollladen kann mit einem vertikal aufrollbaren Insektengitter ergänzt werden.

Fensterelement mit außen sichtbarem Vorsatzrollladenkasten und innen sichtbarer Mehrkammer-Kunststoffverbreiterung

Nicht sichtbare Vorsatzkastenausführung mit Putzkante und Putzträger: Innen kann die Verbreiterung bauseits zusätzlich gedämmt und verputzt werden.

Vorsatzrollladen im Kunststoffkasten

Während der Aluminiumvorsatzkasten vor allem bei kleinen Fensterlaibungen den Lichtverlust minimiert, ist der Kunststoffvorsatzkasten vorrangig für größere Fensterflächen bestimmt. So können damit Fenster bis zu einer Höhe von 2,8 Metern ausgestattet werden. Die Möglichkeit, hier mittelgroße Lamellen einzusetzen, ist besonders bei breiten Maueröffnungen vorteilhaft. Dadurch ist der Kunststoffkasten auch mit Hebeschiebetüren gut kombinierbar.

Der Kunststoffvorsatzkasten kann unter Putz oder in sichtbarer Ausführung mit farblich angepassten Blenden eingebaut werden.
Auch dieser Rollladen ist mit einem vertikal aufrollenden Insektenschutz ergänzbar.

Der Kunststoffkasten weist auch bei sichtbarer Montage gute Dämmwerte auf. In hoch gedämmten Verbundmauerwerken kann die Verbreiterung innen zusätzlich bauseits überdämmt werden.

Im Falle der unsichtbaren Montage verschwindet auch der größere Kunststoffkasten vollständig unter dem Putz.

Antriebsarten
Bedienungsfreundlich und funktionssicher

Gurtbedienung für Rollladen mit platzsparendem Ganzeinlasswickler
Schnelle und bequeme Bedienung für normale Rollladengrößen.

Endloskette für Jalousette
Einfache und kostengünstige Bedienungsvariante.

Elektromotor für Rollladen, Raffstore und Jalousette im Verbundflügel
Komfortable und programmierbare Steuerung, bei welcher auch mehrere Motoren über einen Wandschalter oder eine Fernbedienung gleichzeitig bedient werden können. In der oberen und unteren Endstellung schaltet der Motor automatisch ab.

Rollladenpanzer
Stabil und langlebig

Rollladenpanzer aus Aluminium
Mit Licht- und Lüftungsschlitzen ausgestattet, sind die ausgeschäumten Aluminiumlamellen bei geringem Gewicht sehr robust und eignen sich für Rollladenbreiten bis zu 2,7 Metern. Als besonders witterungsbeständiges Material hat Aluminium bei Regen eine selbstreinigende Wirkung: Dies ist von großem Vorteil, da der Rollladenpanzer von außen sehr aufwendig in der Reinigung ist. Aluminium-Rollladenpanzer bieten eine hohe Aufreißsicherheit bei Einbruchversuchen. Die umfangreiche Farbpalette umfasst 16 Farben und gibt viel Spielraum für individuelle Gestaltungswünsche.

Aluminium-Rollladenpanzer

Farbauswahl für Aluminium-Rollladenpanzer

Standardfarben

Weiß
Castagno
Tannengrün
Antikweiß
Hellgrau
Perlweiß
Beige
Papyrusweiß
Braun
Black Cherry
Grün

Sonderfarben

Silber
Holzdekor hell
Holzdedor dunkel
Rot
Dunkelbronze

Raffstore

Der Raffstore wird vor das Fenster montiert. Die Lamellen können dabei in einem bauseits vorgerichteten Raffstorekasten eingesetzt, mit einer Aluminiumblende abgedeckt oder in einem Aufsatzkasten auf dem Fensterelement integriert werden. Der Aufsatzkasten ist mit einem Mehrkammer-Verbreiterungsprofil ausgestattet, welches für eine gute Wärmedämmung sorgt. Der Kasten kann wahlweise außen und innen sichtbar in denselben Farben und Oberflächen des Fensterrahmens ausgeführt oder beid- bzw. einseitig zusätzlich gedämmt und verputzt werden. Der Raffstore-Aufsatzkasten wird bereits im Produktionswerk am Fenster montiert und einbaufertig als Komplettelement geliefert.
Es stehen zwei unterschiedliche Lamellenbreiten – 63 mm und 92 mm – zur Verfügung. Bei nahezu sämtlichen Kombinationen von Aufsatzkasten und Fenstersystem ist ein vertikal aufrollbares Insektenschutzgitter im Kasten ergänzbar.

Farbauswahl für Raffstorelamellen

Weißaluminium
(RAL 9006)

Graualuminium
(RAL 9007)

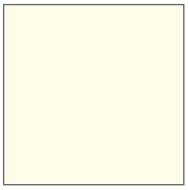
Weiß
(RAL 9010)

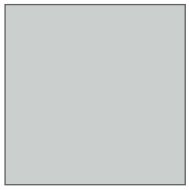
Lichtgrau
(RAL 7035)

Raffstore im bauseits vorgerichteten Kasten integriert

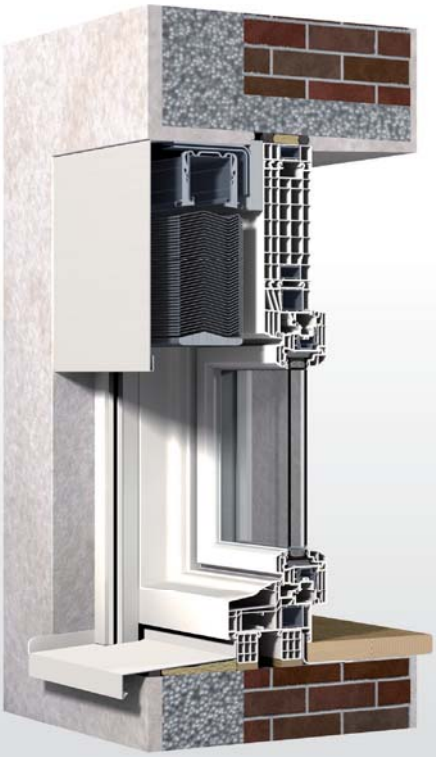
Raffstore mit Aluminiumabdeckung und innen sichtbarer Verbreiterung

Raffstore im außen und innen zusätzlich gedämmten und verputzten Aufsatzkasten. Optional ist ein Insektengitter integrierbar.

Verbundflügel mit integrierter Jalousette

Verbundflügel mit integrierter Jalousette als wirksamer Sonnen-, Sicht- und Blendschutz bieten im Vergleich zu Rollladen und Raffstore den großen Vorteil, dass die Jalousette dank ihrer Anbringung im Scheibenzwischenraum vor Wind, Wetter und Schmutz geschützt ist. Wartungs- und Pflegeaufwand reduzieren sich dadurch auf ein Minimum. Da beide Verbundflügel geöffnet werden können, kann die Reinigung bequem im Raum erfolgen und muss nicht von außen durchgeführt werden.
Die Jalousette ist bereits werkseits im Verbundflügel eingebaut und erfordert keinen speziellen Aufsatzkasten. Höhere Fenster- und Türenelemente sind dadurch planbar, wobei die Fensterfläche vergrößert sowie Licht- und Energieeinfall in den Raum beträchtlich gesteigert werden. Der Bauanschluss ist umlaufend optimal. Die einfache Montage und die erhöhte Glasfläche machen das Verbundfenster zur idealen Lösung in der Altbausanierung.
Die Bedienung erfolgt wahlweise über Endloskette bzw. Motorantrieb. Das Fenster kann mit einem vertikal oder horizontal aufrollbaren Insektenschutzgitter ergänzt werden.

Kunststoff-Fenstersystem
Top 72 Twin-line Classic

Kunststoff-Aluminium-Fenstersystem
Top 90 Twin-line Nova KAB

Aluminium-Fenstersystem
FIN-Project Twin-line Nova

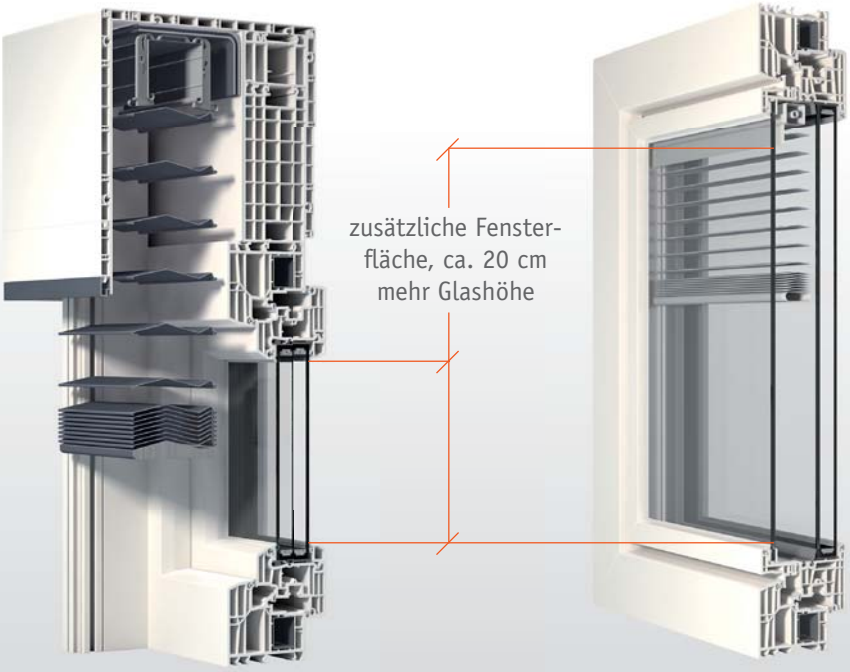

Im Vergleich zum Raffstore- oder zum Rollladen-Aufsatzkasten bietet das Verbundfenster ca. 20 cm mehr Glashöhe und sorgt dadurch für mehr Licht- und Energieeinfall.

Zur Reinigung und Wartung der Jalousette können die Verbundflügel geöffnet werden.

Innenjalousette

Nahezu alle FINSTRAL-Fenstersysteme bieten die Möglichkeit, an der Innenseite des Fensterrahmens schnell und einfach Innenjalousetten anzubringen. Vorrangig dient die Innenjalousette als einstellbarer Blend- und Sichtschutz. Die Sonnenschutzwirkung kann sich hingegen nur beschränkt entfalten, da die Sonnenenergie über die Glasscheibe bereits in den Raum eingedrungen ist. Die Bedienung und Orientierung der Lamellen erfolgt über eine funktionssichere Endloskette.

Insektengitter

Insektenschutzgitter sind eine effiziente Lösung, um bei geöffneten Fenstern und Türen störendes Ungeziefer von Wohnräumen fernzuhalten. Für Fenster werden vertikal und für Türen horizontal bedienbare Insektengitter eingesetzt. Dabei wird das Glasfaser-Qualitätsgewebe in einem eigenen Kasten aufgerollt.

Insektengitterkasten im Blockblendrahmen integriert

aufgesetzter Insektengitterkasten, auch für nachträgliche Montage geeignet

seitlicher Abroller für Fenstertüren ohne schmutzsammelnde Führungsschiene an der Schwelle

Klappladen

Klappläden wirken stilprägend auf die Hausfassade. Individuelle Vorstellungen und architektonische Vorgaben können weitestgehend durch die Fülle an Kombinationsmöglichkeiten von Formen, Oberflächen und Farben, Lamellen und Füllungen umgesetzt werden.

Mit Klappläden können Licht und Schatten, Einsicht und Ausblick reguliert werden. Sind die Läden geschlossen, hemmen sie zudem Einbrüche und wirken wärme- und schalldämmend.

Kunststoffklappläden sind isolierend und haben keine Radiatorenwirkung.

Durch die Verwendung von hochwertigem Kunststoff und korrosionsgeschützten Beschlägen ist der Klappladen wertbeständig und langlebig, da er stabil, wetterfest und wartungsarm ist.

Zum vielfältigen Thema Klappladen gibt es eigenes Katalogmaterial von FINSTRAL.

Farbauswahl für Klappläden

Weiß satiniert

Antikweiß

Perlweiß

Papyrusweiß

Grau satiniert mit UV-Schutzfolie

Castagno

Eiche

Eiche rustikal

Grün

Farbmuster beim Fachhändler

Auf Wunsch können Klappläden auch in vielen RAL-Farben lackiert werden.

Montagevarianten

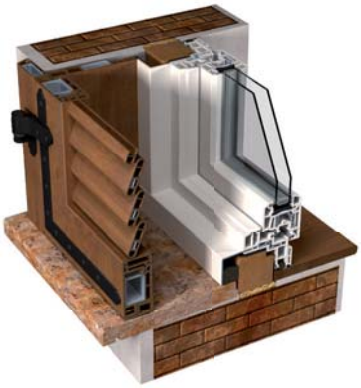

Renovierungsfenster
Anschluss über Laibungsrahmen

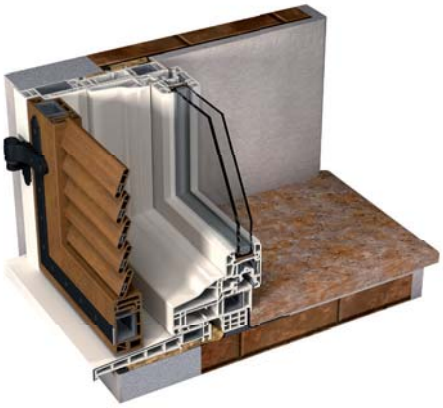

Neubaufenster
Anschluss über Anschlagrahmen

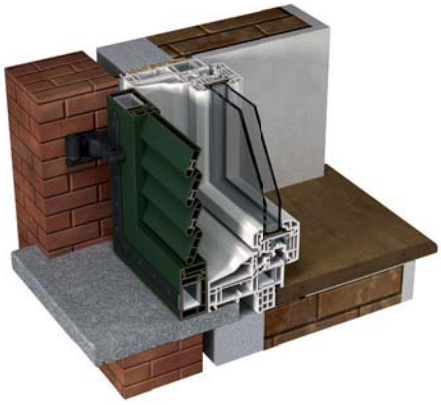

2-Schalen-Mauerwerk mit Blockblendrahmen
Anschluss direkt am Blendrahmen

Typen

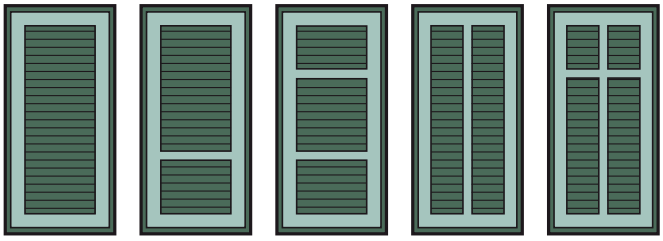

Rahmenladenflügel

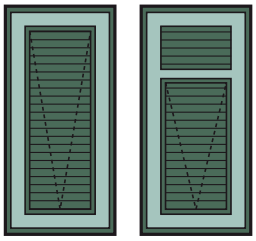

Ausstellflügel

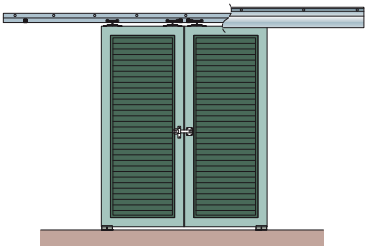

Schiebeladen

Formen

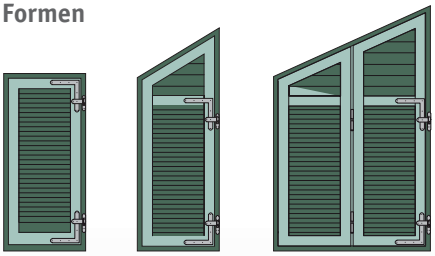

schräge Formen

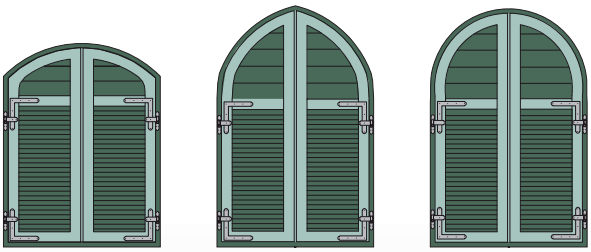

runde Formen

Klappen, falten, schieben und ausspreizen

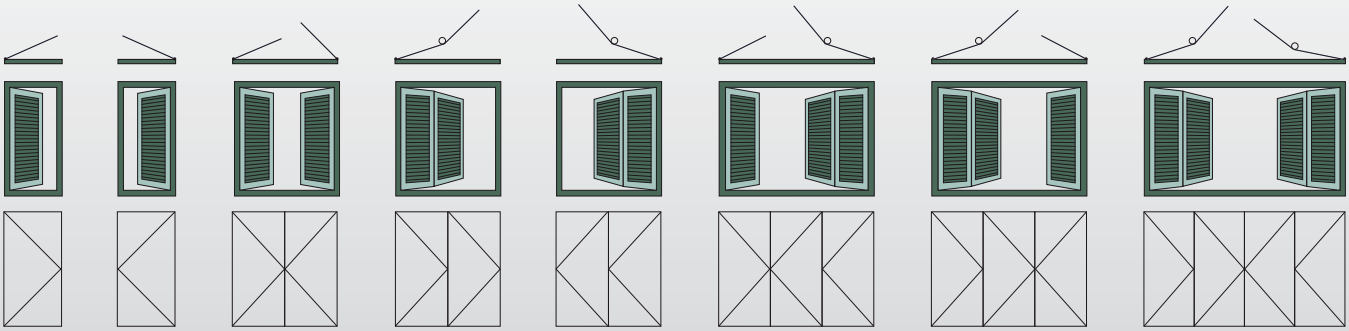

FINSTRAL-Klappläden können als ein-, zwei-, drei- oder vierflügelige Variante ausgeführt werden. Maximal zwei Flügel können zu einem Faltelement verbunden werden. Der Drehpunkt ist dabei bei Faltelementen frei wählbar.

FINSTRAL AG
Hauptsitz

Gastererweg 1
39054 Unterinn/Ritten (BZ)
ITALIEN
T +39 0471 296611
F +39 0471 359086
finstral@finstral.com
www.finstral.com

FINSTRAL GmbH

Jakob-Panzer-Strasse 6
97469 Gochsheim/Schweinfurt
DEUTSCHLAND
T +49 9721 6446 0
F +49 9721 6446 666
finstral@finstral.com
www.finstral.de

Bestell-Nr. 61-0519-00-01 - 03/2013

www.effektiv.it

Technische Änderungen vorbehalten. Farbabweichungen zu Original-Produkten können drucktechnisch bedingt auftreten. Die Darstellung und Beschreibung der Produkte in den Prospekten haben lediglich indikativen Wert. Eine eventuelle Abweichung des gelieferten Produktes von jenem laut Werbematerial stellt keinen Mangel und keine Abweichung dar, nachdem lediglich die Bestellung als Maßstab herangezogen werden kann.
© FINSTRAL AG - Alle Rechte vorbehalten